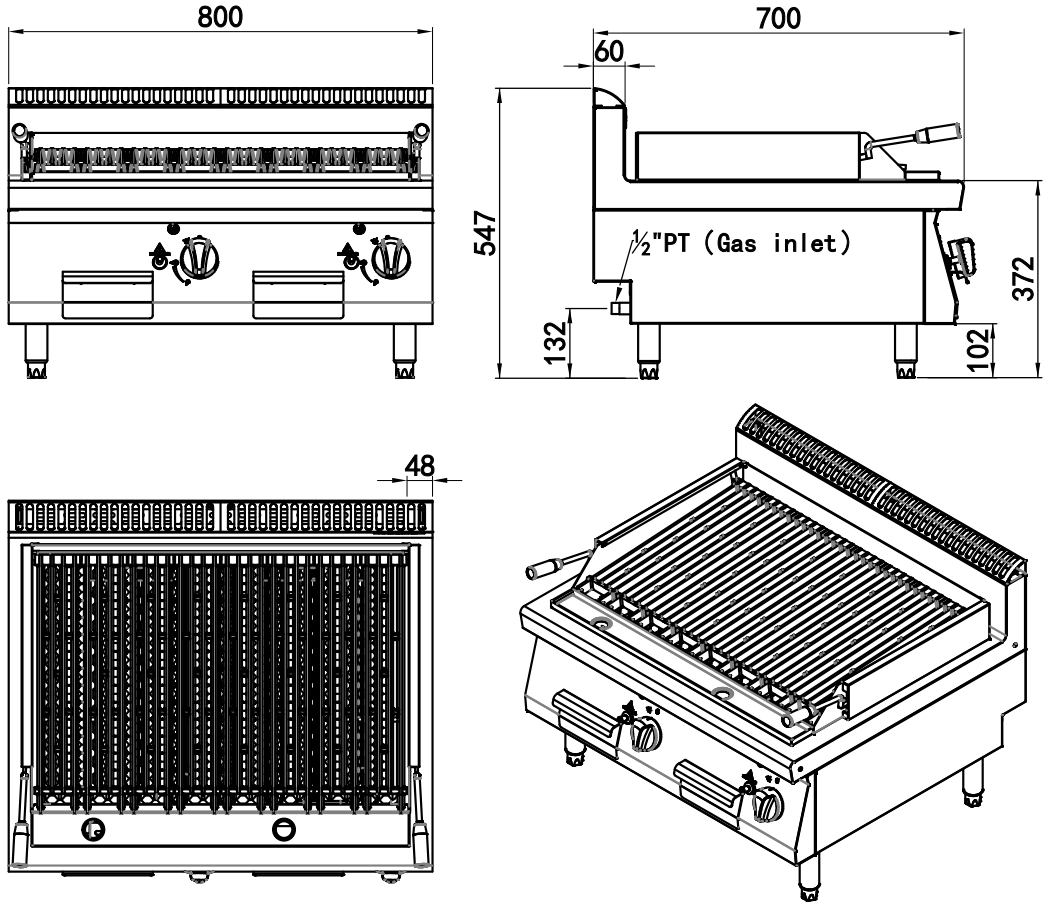

GB/T1804-2000/中等级	未注尺寸公差								材料		银灏餐饮设备有限公司
	0.5-6mm	±0.1mm									
	6-30mm	±0.2mm							投影		700系列燃气800台式烧烤炉
	30-120mm	±0.3mm									
	120-400mm	±0.5mm	标记	处数	更改文件号		签名	年月日	版本号	重量（kg）	比例
	400-1000mm	±0.8mm	设计			标准化					AT7G8CM-C
	1000-2000mm	±1.2mm	审核								
	角度	±0.5°	工艺			批准			共 张	第 张	三视图